Výložník k silničním osvětlovacím stožárům

pro osvětlení přechodů pro chodce

typ **VOMNP**

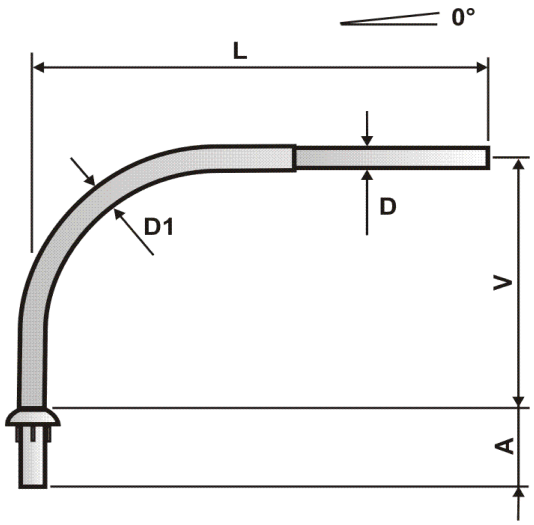

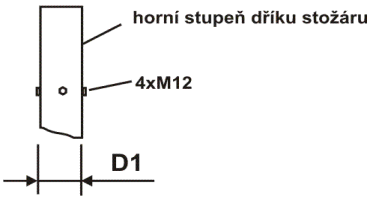

Popis:
Výložníky jsou vyrobeny z ocelových trubek ČSN 42 5715 jakost 11 353 a ČSN 42 5723 jakost 11 373 a odpovídají normě ČSN 34 8340 a normám ČSN EN 40

Povrchová úprava:
- žárový zinek dle normy DIN EN ISO 1461
- metalizace
- základní nátěr
- vrchní nátěr dle tabulek RAL

Použití:
- pro stožáry o průměru horního stupně 89 a 114 mm
- pro osvětlení přechodů pro chodce

Upevnění:
- zasunutí do horního stupně stožáru
- fixace pomocí čtyř šroubů M12 v horní části stožáru

Další provedení:
- atypické (jiná výška, délka)
- libovolný úhel náklonu

Typ	L (mm)	V (mm)	A (mm)	D (mm)	D1 (mm)	D2 (mm)
VOMNP 1-3000	2 500	800	400	60	70	89 (114)
VOMNP 1-3500	3 000	800	400	60	70	89 (114)
VOMNP 1-4000	3 500	800	400	60	70	89 (114)
VOMNP 1-4500	4 000	800	400	60	70	89 (114)

ZADO Energetic s.r.o., Bezděkov 186, 339 01 Klatovy
tel./fax: 376 310 155, 376 316 991, e-mail: info@zado-energetic.cz, www.zado-energetic.cz